Klassique

Bath Shower Mixer
TAP106KL



¾” BSP connections

Traditional cross-head handle and body

Suitable for low water pressure systems

Supplied with clicker waste

Technical drawing

Flow Rate: L.P

CODE	0.2 Bar（L/MIN）	0.5 Bar（L/MIN）	1.0 Bar（L/MIN）	2.0 Bar（L/MIN）	3.0 Bar（L/MIN）
TAP106KL	5.9	8.8	12.1	16.9	20.7
SHOWER HEAD	3.1	4.6	6.4	9.1	11.6

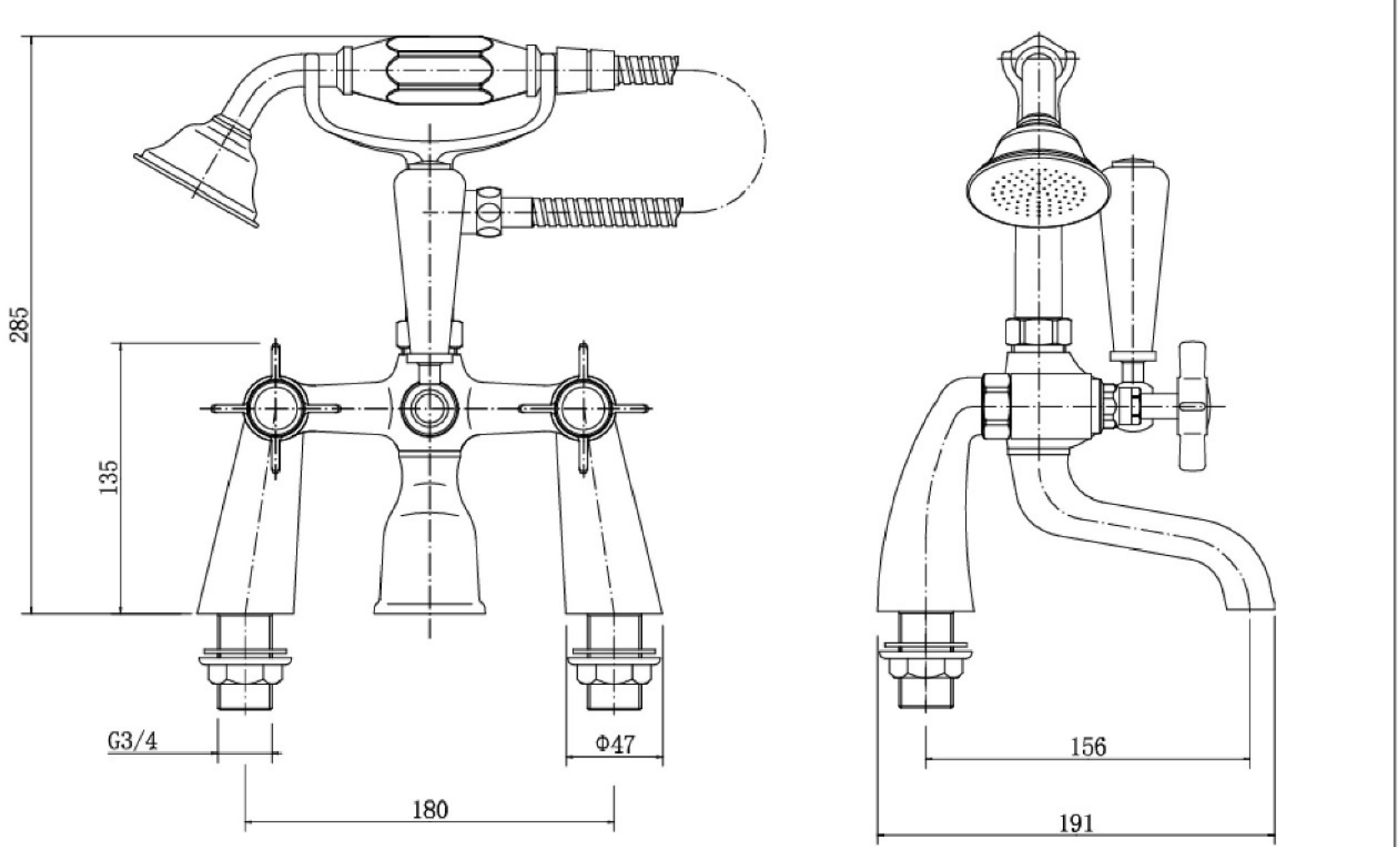

BOX SIZE 250 x 210x 210mm