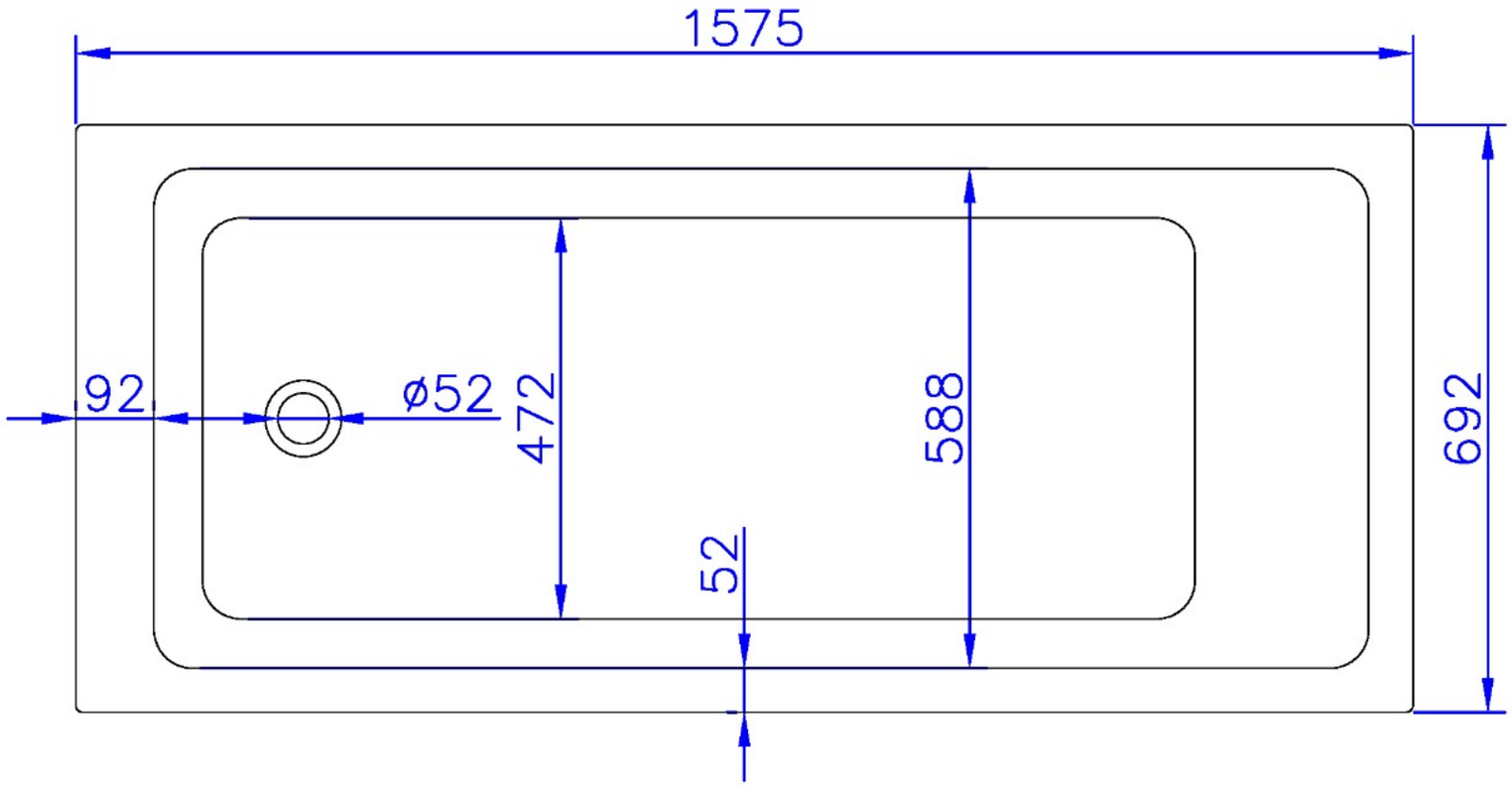
1575
92
ø52
472
588
692
52

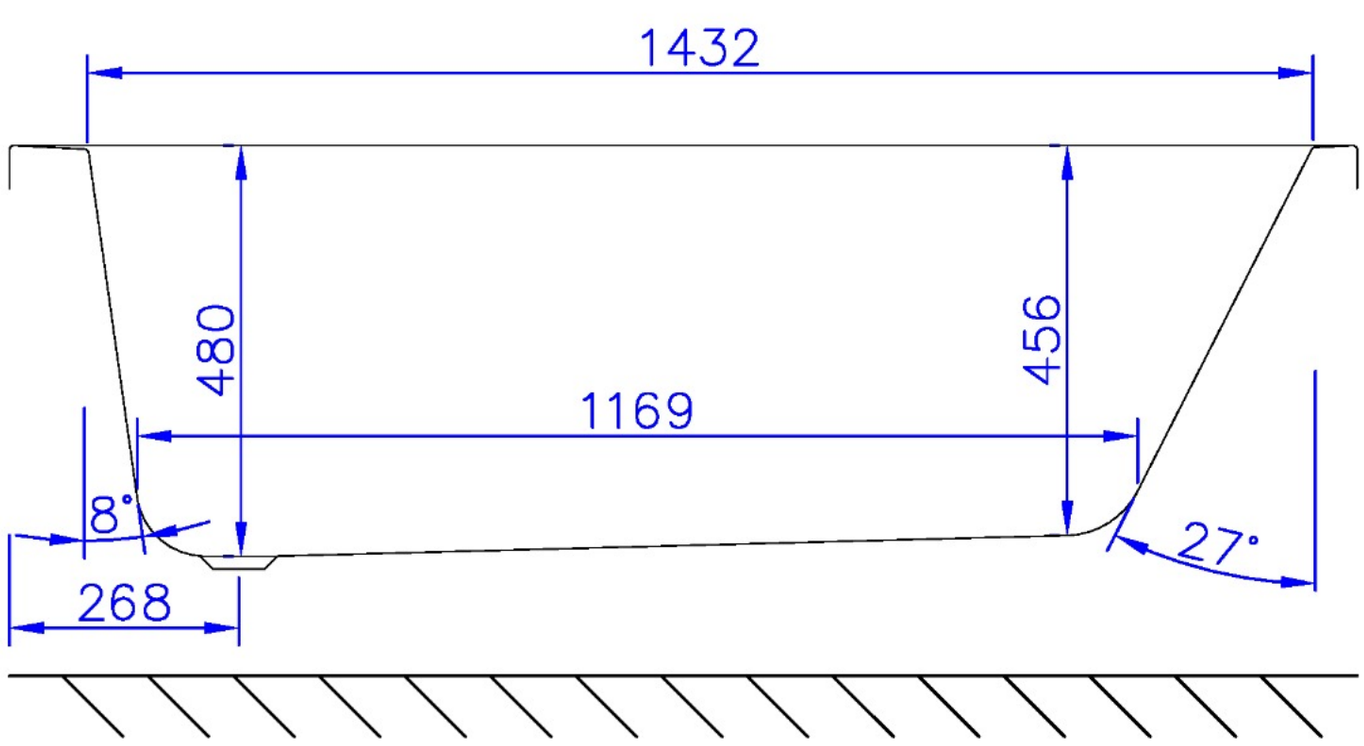
1432
480
456
1169
8°
27°
268

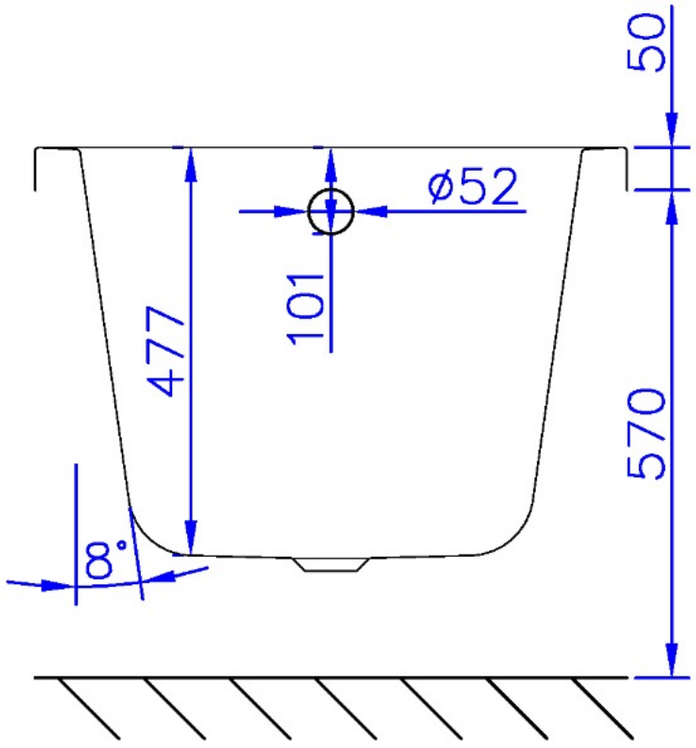
50
ø52
101
477
570
8°