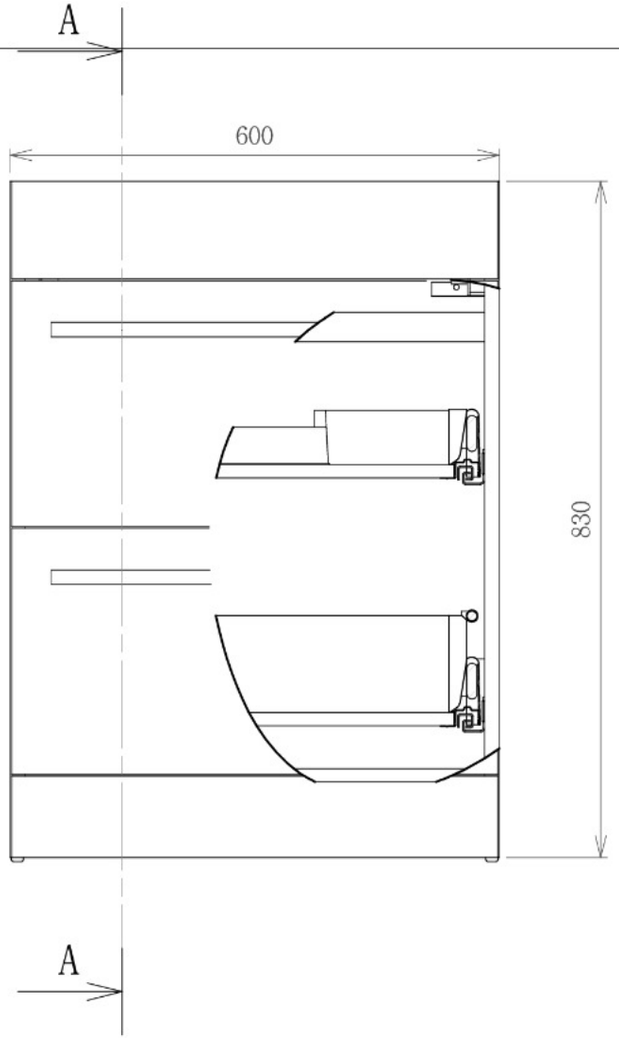

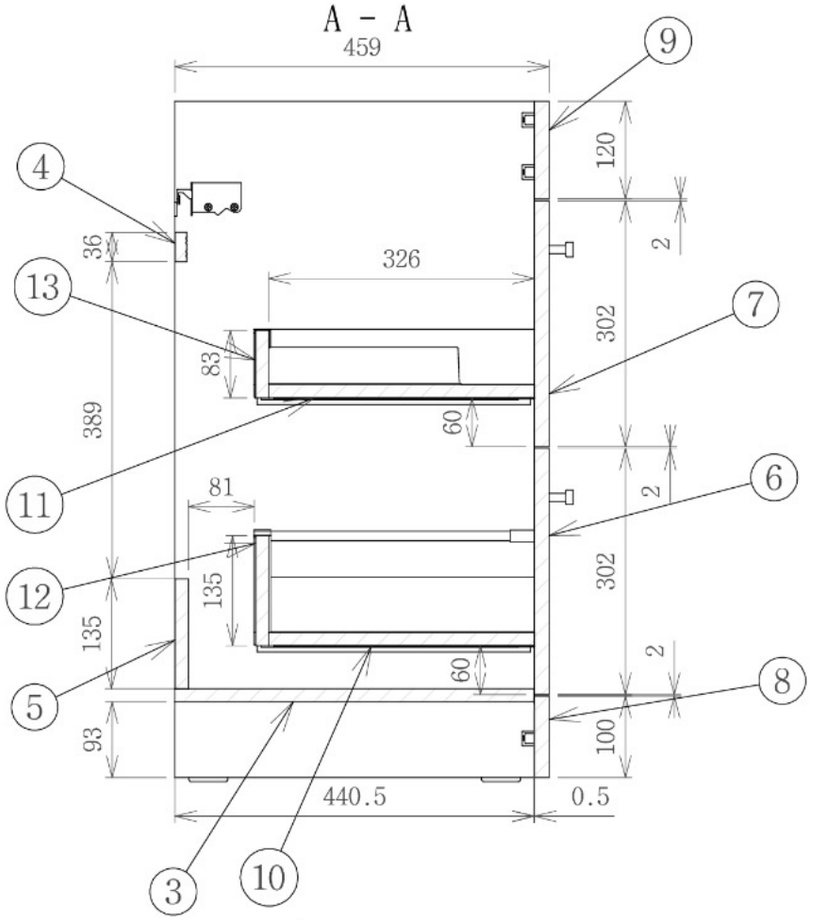

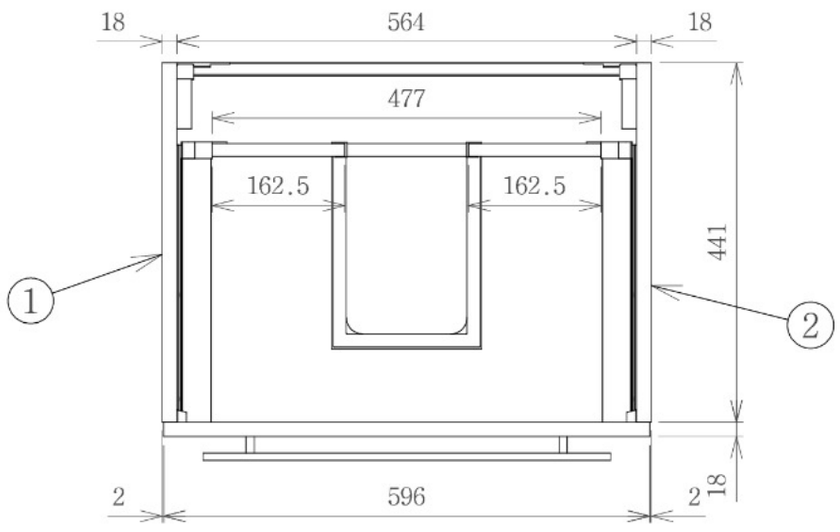

13	STN162.5-SPL-83	Viršutinio stalčiaus nugarėlė	162.5	83.0	16.0	2	MDP dengta PVC plėvele
12	STN477-SPL-135	Apatinio stalčiaus nugarėlė	477.0	135.0	16.0	1	MDP dengta PVC plėvele
11	PP_W60-3DR_xx.05.02	Viršutinio stalčiaus dugnas	489.0	326.0	16.0	1	MDP spalvota
10	PP_W60-3DR_xx.05.01	Apatinio stalčiaus dugnas	489.0	326.0	16.0	1	MDP spalvota
9	PP_F60-3DO_xx-18.07.02	Panelė	596.0	120.0	18.0	1	MDP spalvota
8	PP_F60-3DO_xx-18.07.01	Grindjuostė	596.0	100.0	18.0	1	MDP spalvota
7	PP_F60-3DR_xx-18.04.02	Viršutinio stalčiaus fasadas	596.0	302.0	18.0	1	MDP spalvota
6	PP_F60-3DR_xx-18.04.01	Apatinio stalčiaus fasadas	596.0	302.0	18.0	1	MDP spalvota
5	RY564-SPL-135	Ryšys	564.0	135.0	16.0	1	MDP dengta PVC plėvele
4	ALP36	Aliuminio rysys	564.0	36.0	14.0	1	Aluminum
3	PP_W60-3DR_xx.02	Horizontalus skydas	564.0	440.5	16.0	1	MDP spalvota
2	PP_F60-3DR_xx-18.01.02	Šoninis skydas dešininis	830.0	441.0	18.0	1	MDP spalvota
1	PP_F60-3DR_xx-18.01.01	Šoninis skydas kairinis	830.0	441.0	18.0	1	MDP spalvota
NR.	Kodas	Pavadinimas	ILGIS	PLOTIS	STORIS	Kiekis	Medžiaga

	Pakeitimas	Data
.	.	.
.	.	.
.	.	.
.	.	.
.	.	.
.	.	.
.	.	.
.	.	.

PP_F60-3DR_xx-18.00 Surinkimo brėžinys

Purity Plus

Brėžinys galioja nuo:
2025-04-09
Dėmesio: Senas brėžinys negalioja ir turi būti sunaikintas!

Konstruktorius
Juozas Elinskas