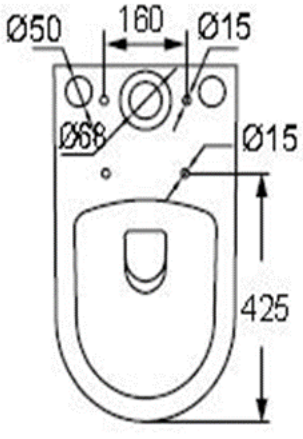
Ø50
160
Ø15
Ø68
Ø15
425

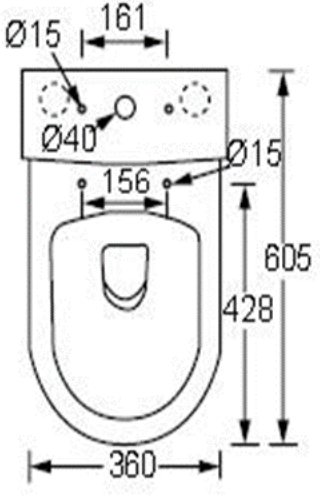
Ø15
161
Ø40
Ø15
156
605
428
360

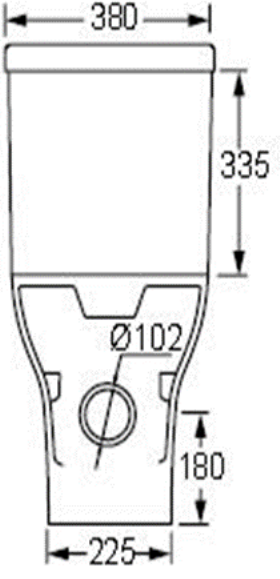
380
335
Ø102
180
225

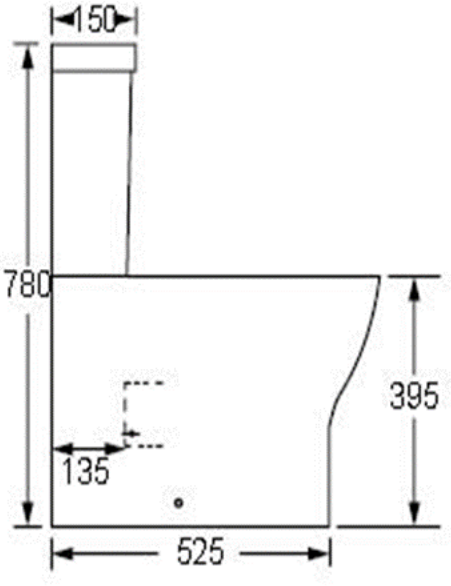
150
780
395
135
525