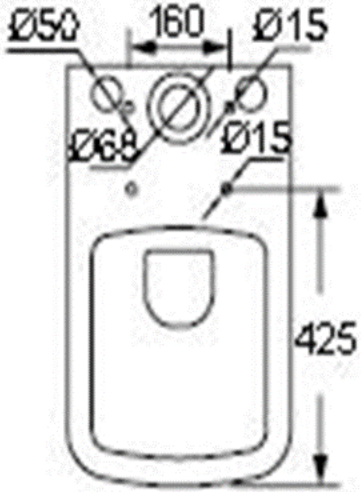
Ø50
160
Ø15
Ø68
Ø15
425

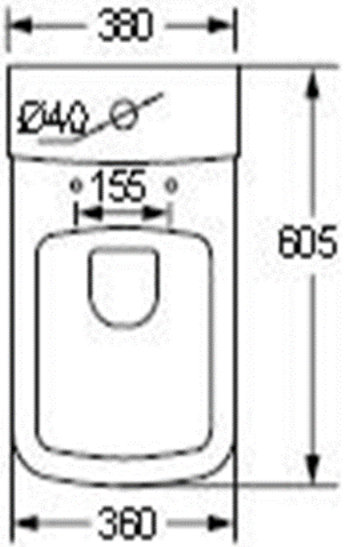
380
Ø40
155
605
360

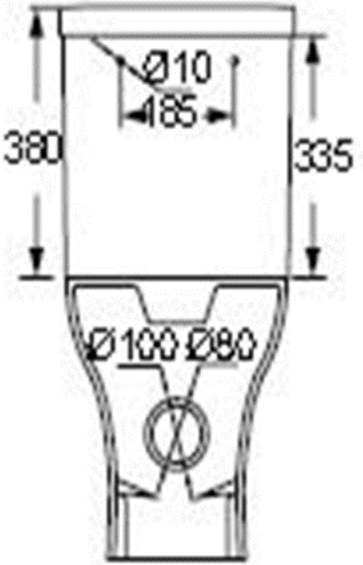
Ø10
185
380
335
Ø100
Ø80

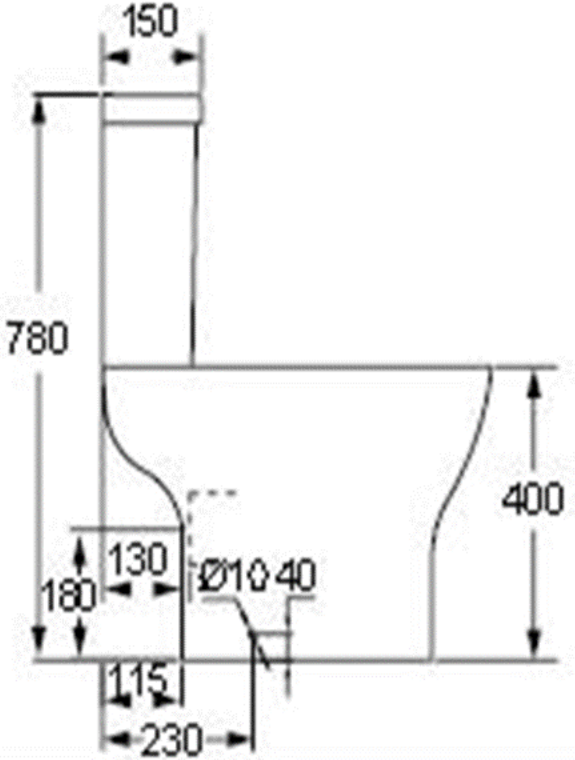
150
780
400
130
Ø10
40
180
115
230