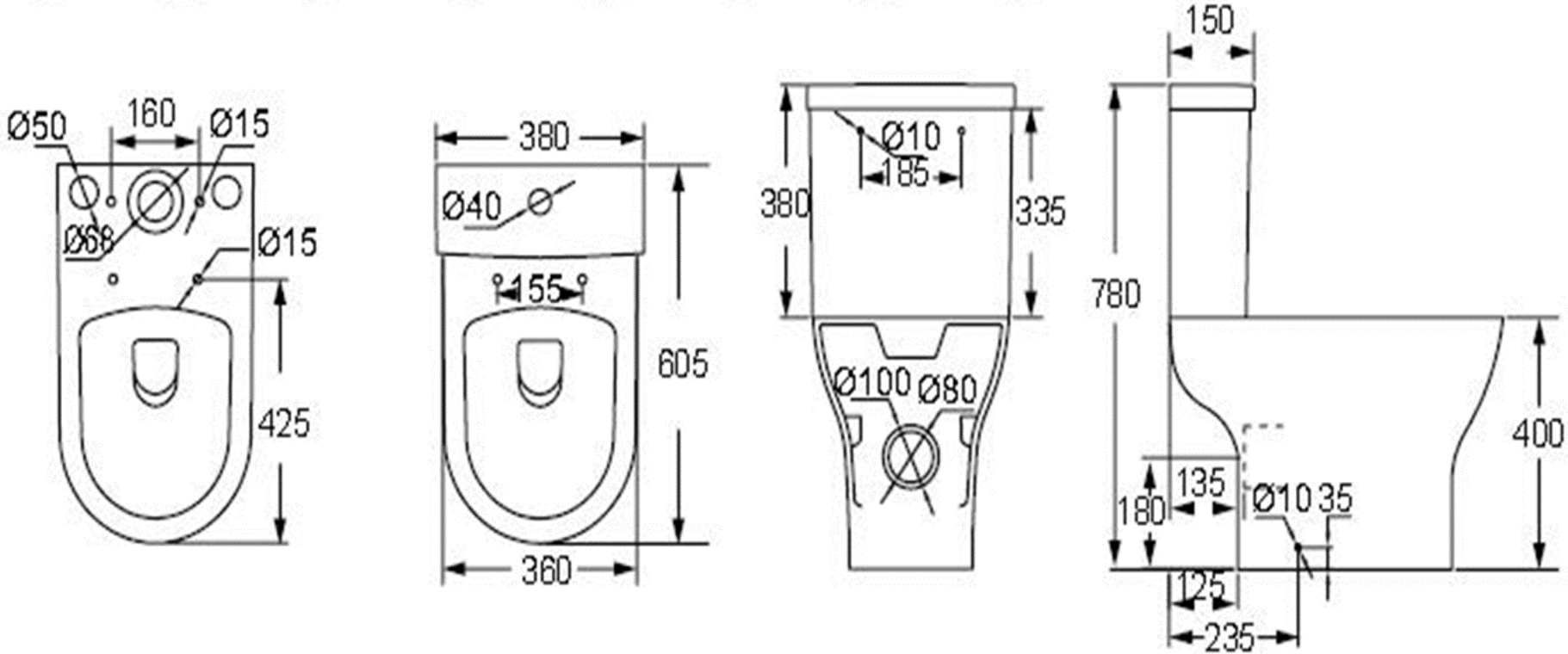
Ø50
160
Ø15
Ø68
Ø15
425
380
Ø40
155
605
360
Ø10
185
380
335
Ø100
Ø80
150
780
400
135
180
Ø10
35
125
235