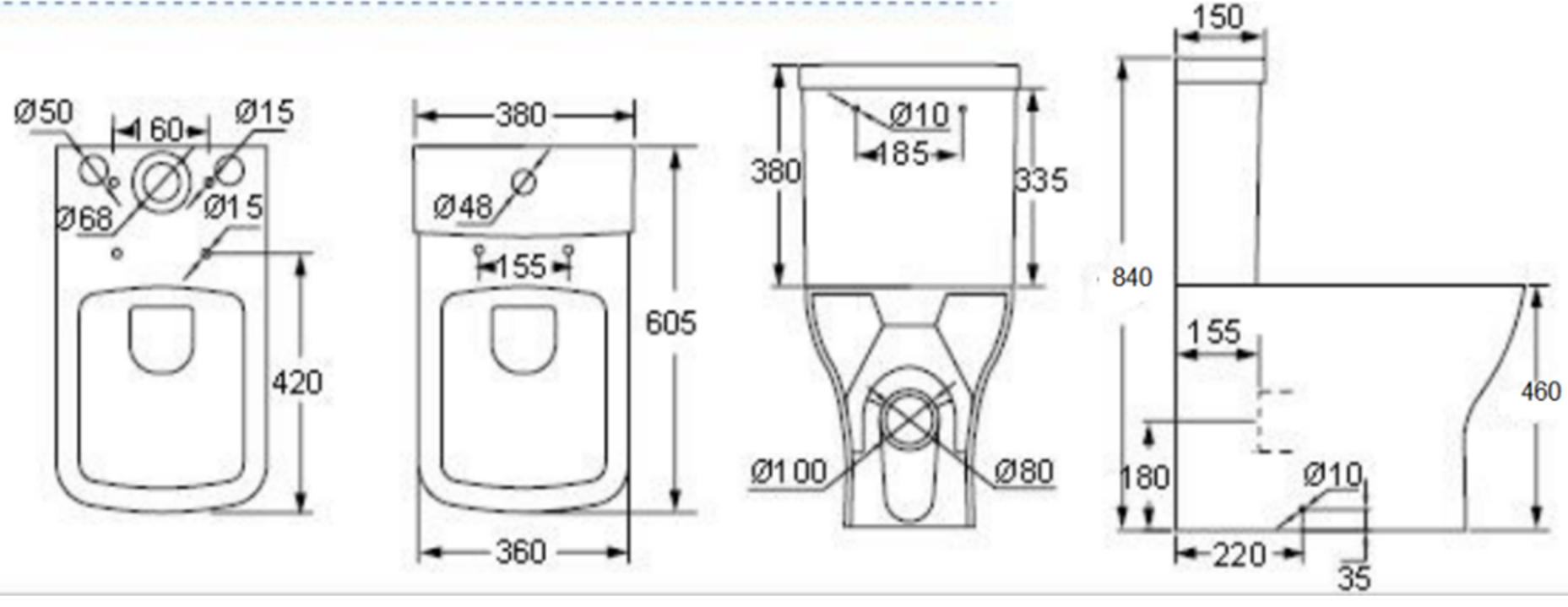
Ø50
160
Ø15
Ø68
Ø15
420
380
Ø48
155
605
360
380
Ø10
185
335
Ø100
Ø80
150
840
155
460
180
Ø10
220
35