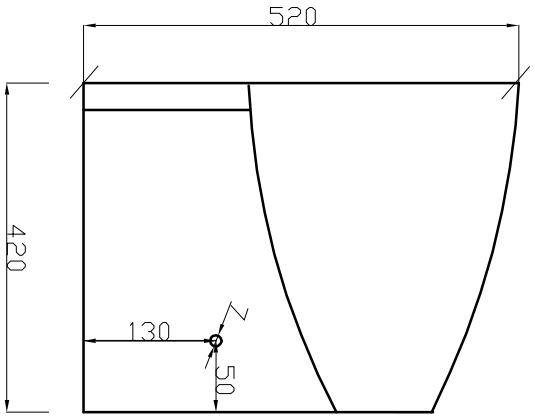
520
420
130
50

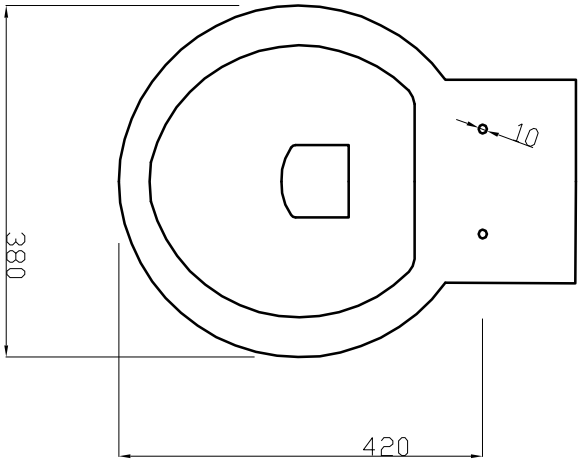
10
380
420

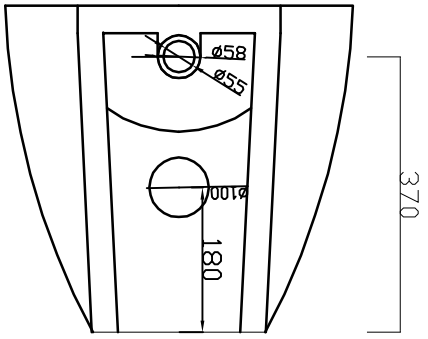
ø58
ø55
ø100
180
370