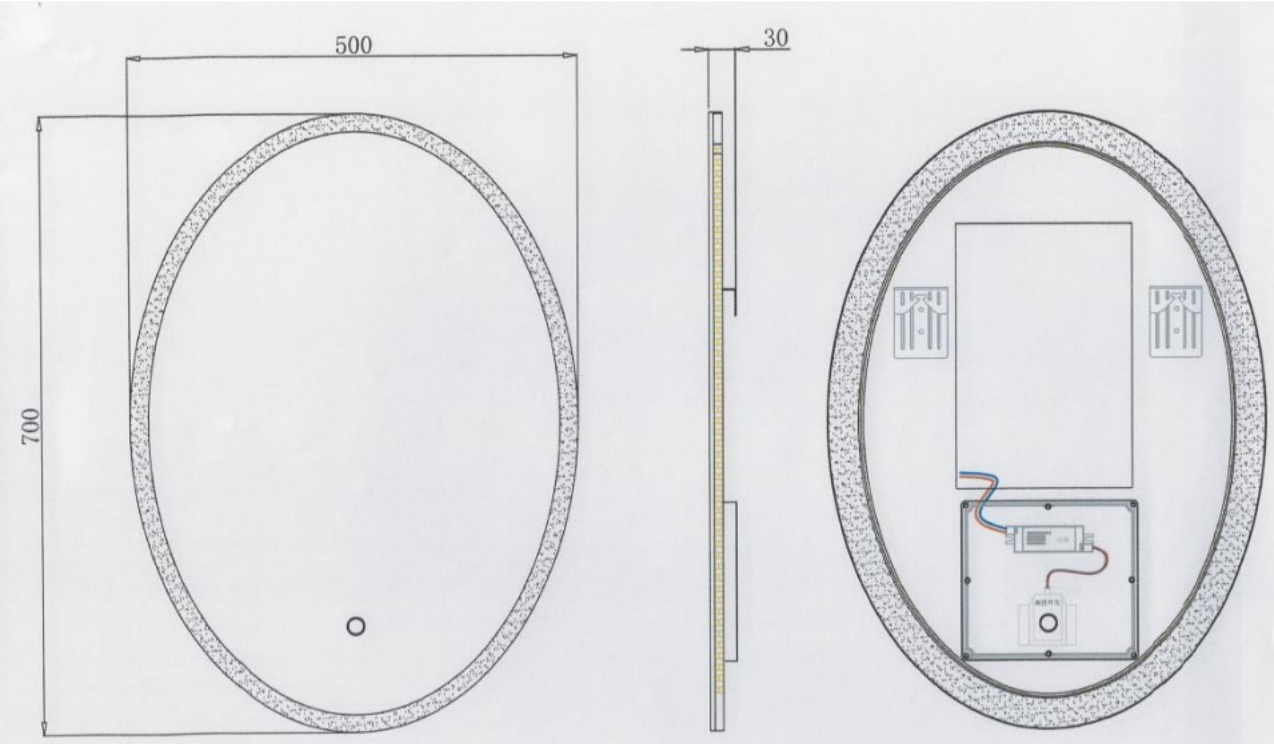
500
700
30