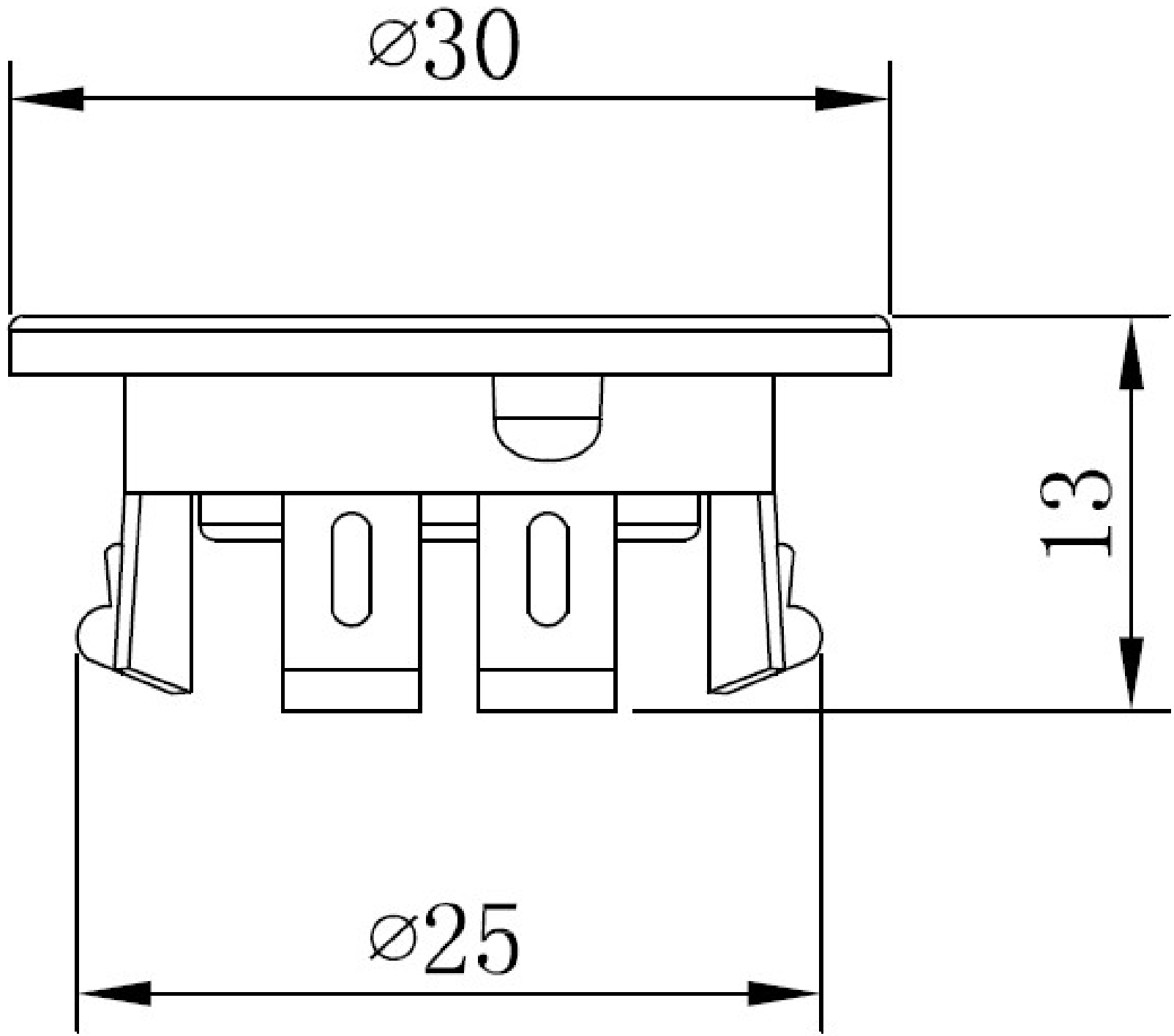
⌀30
13
⌀25