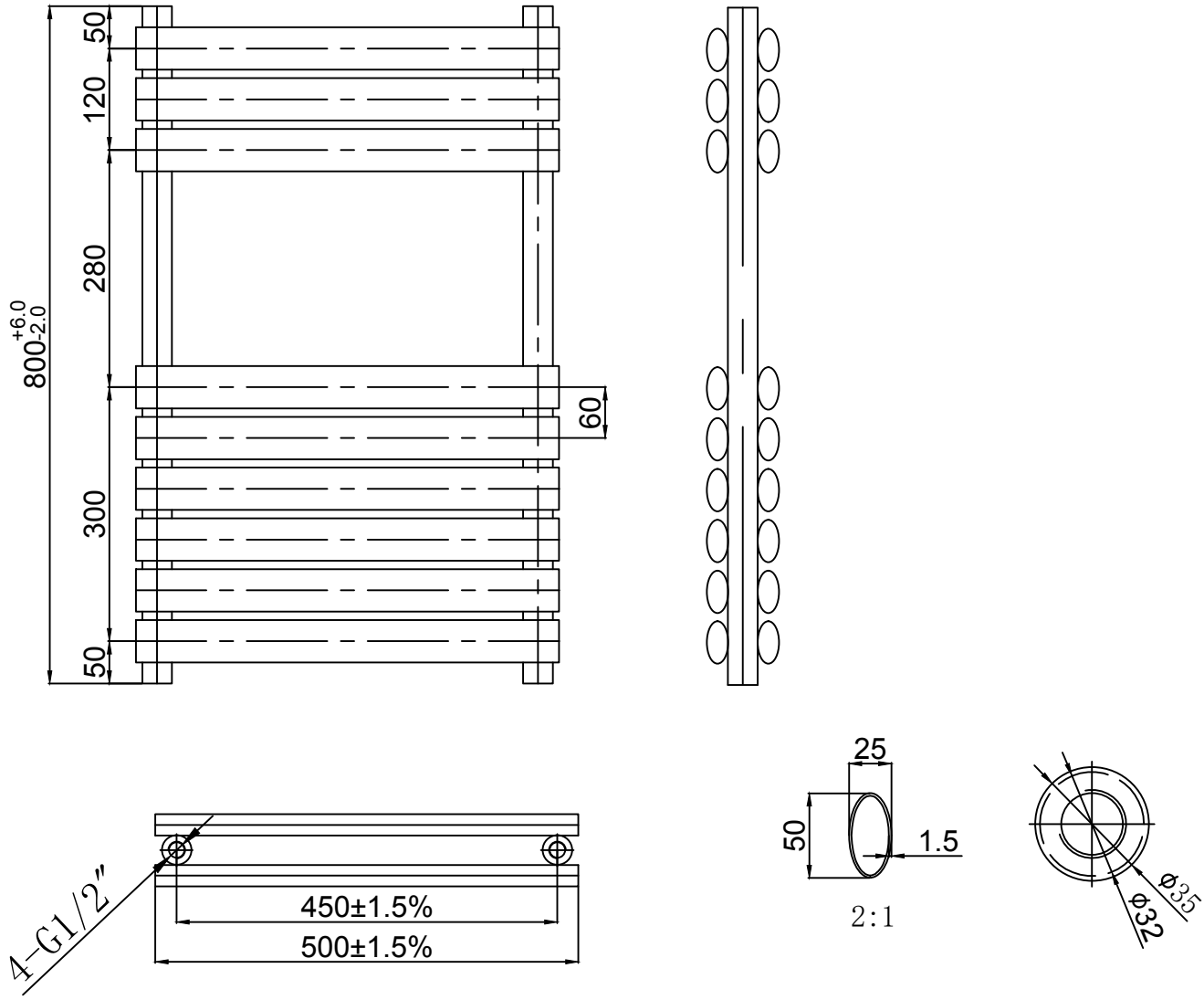
50
120
280
300
50
800+6.0-2.0
60
4-G1/2″
450±1.5%
500±1.5%
25
50
1.5
2:1
Φ35
Φ32