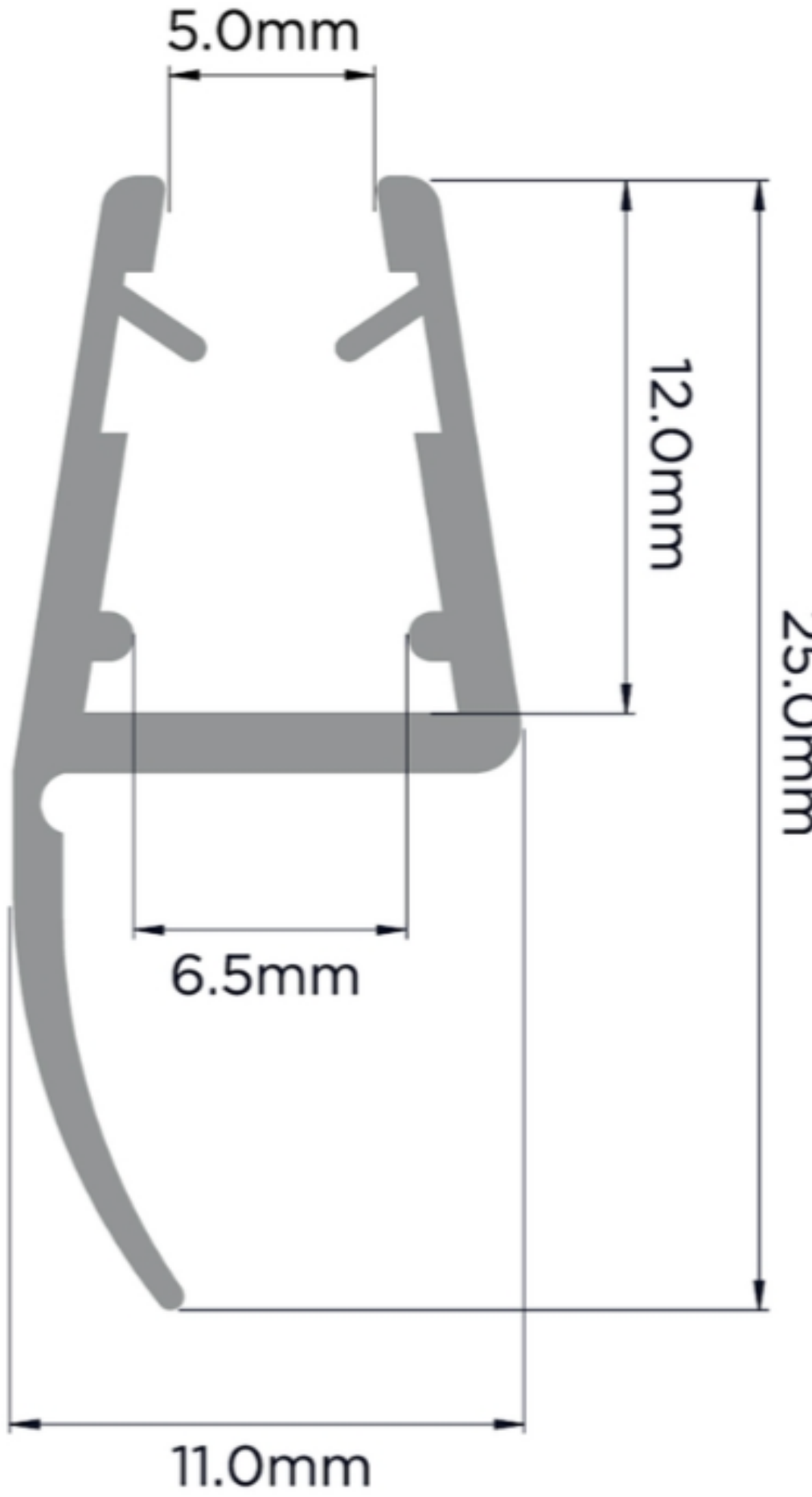
5.0mm
12.0mm
25.0mm
6.5mm
11.0mm