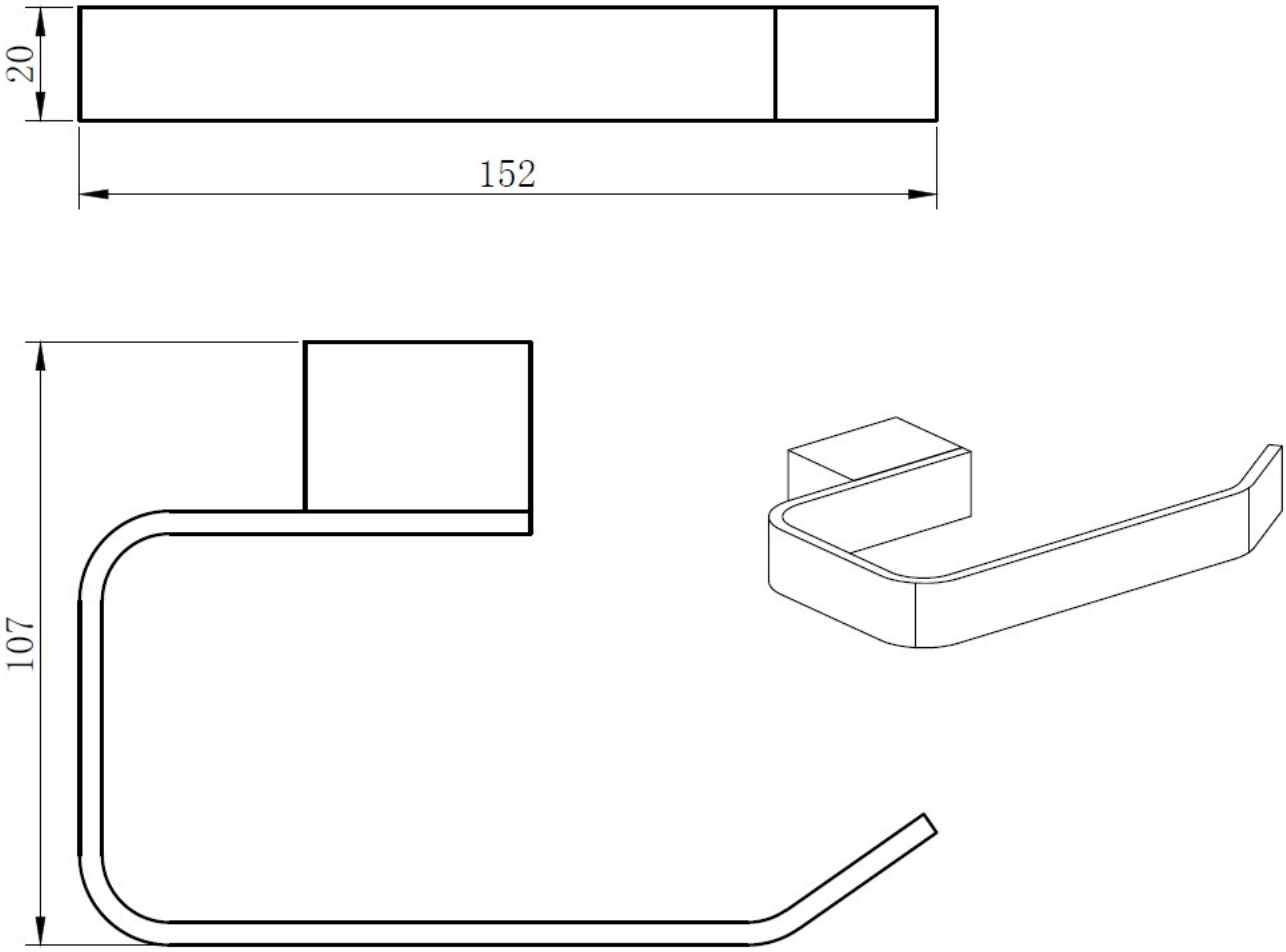
20
152
107