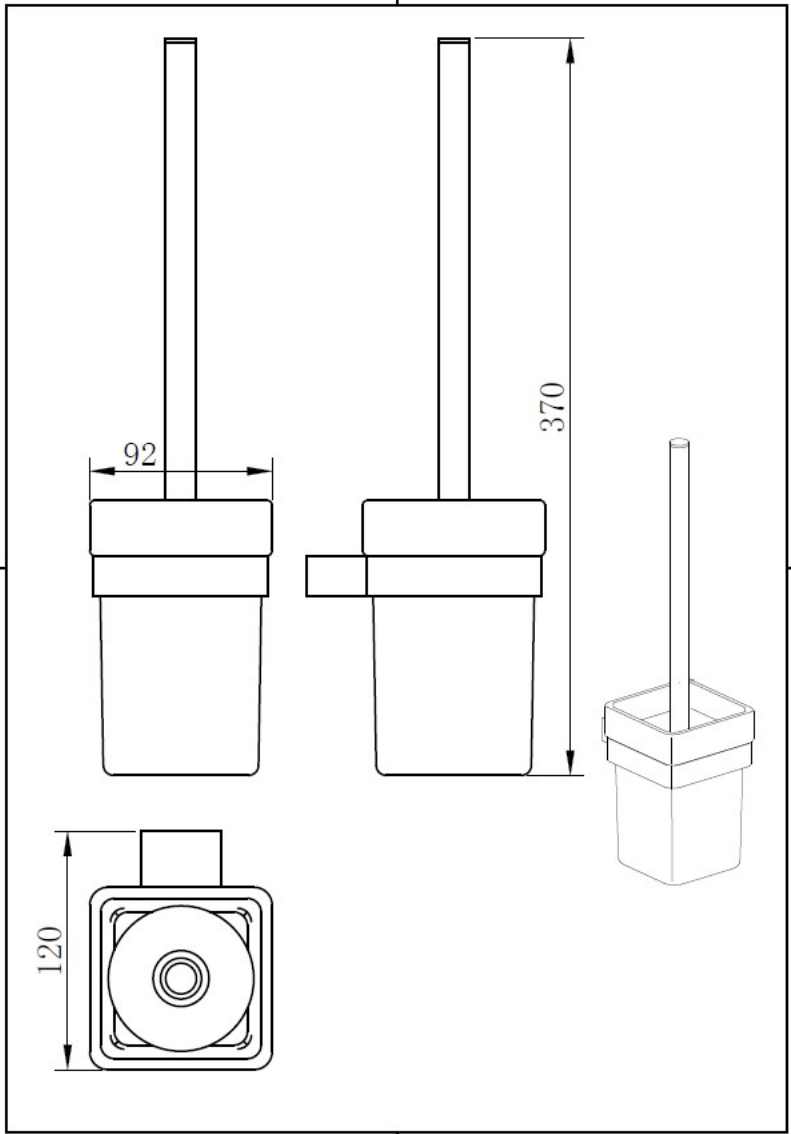
92
370
120