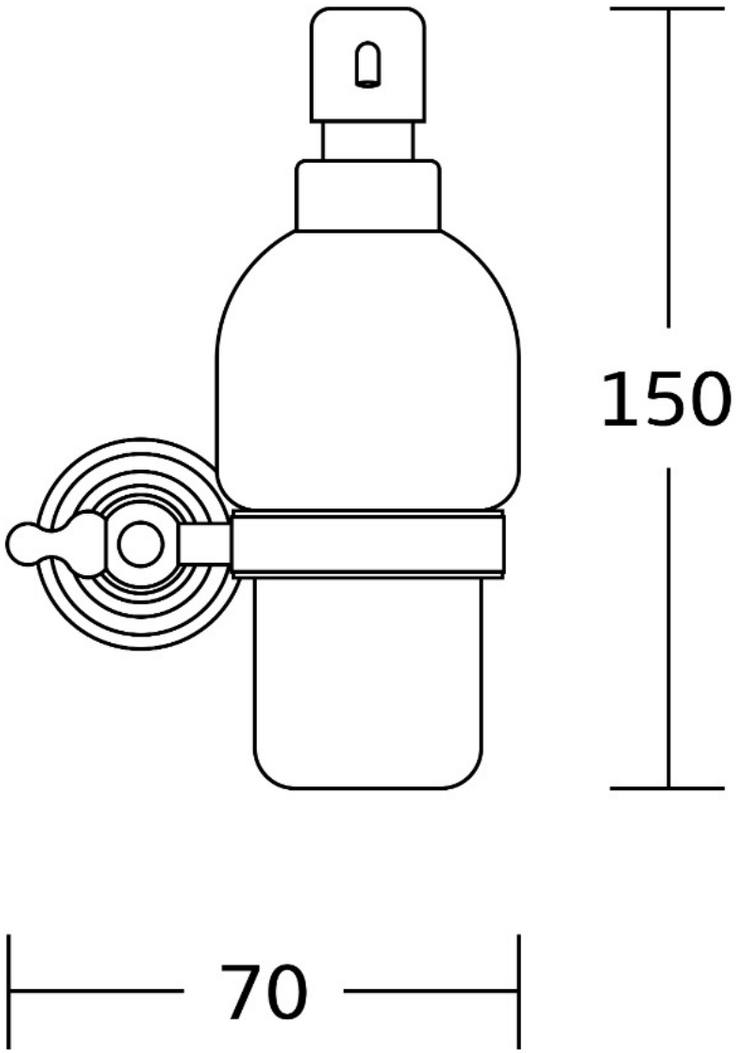
150
70

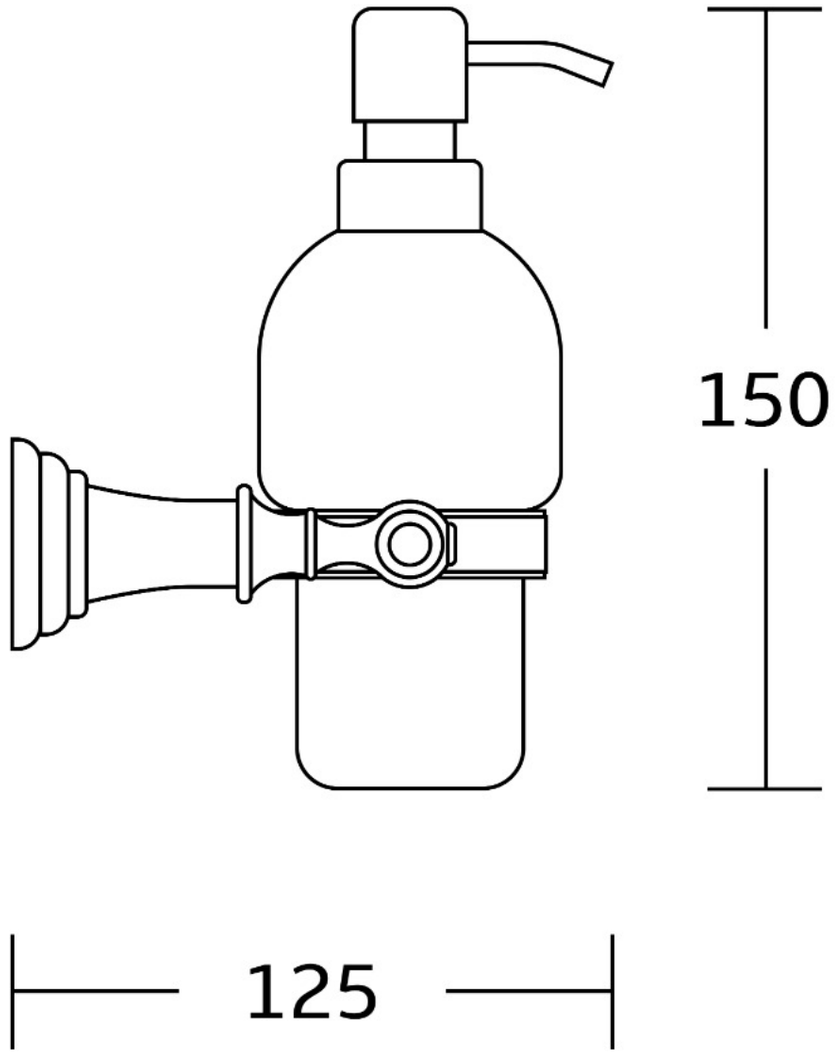
150
125