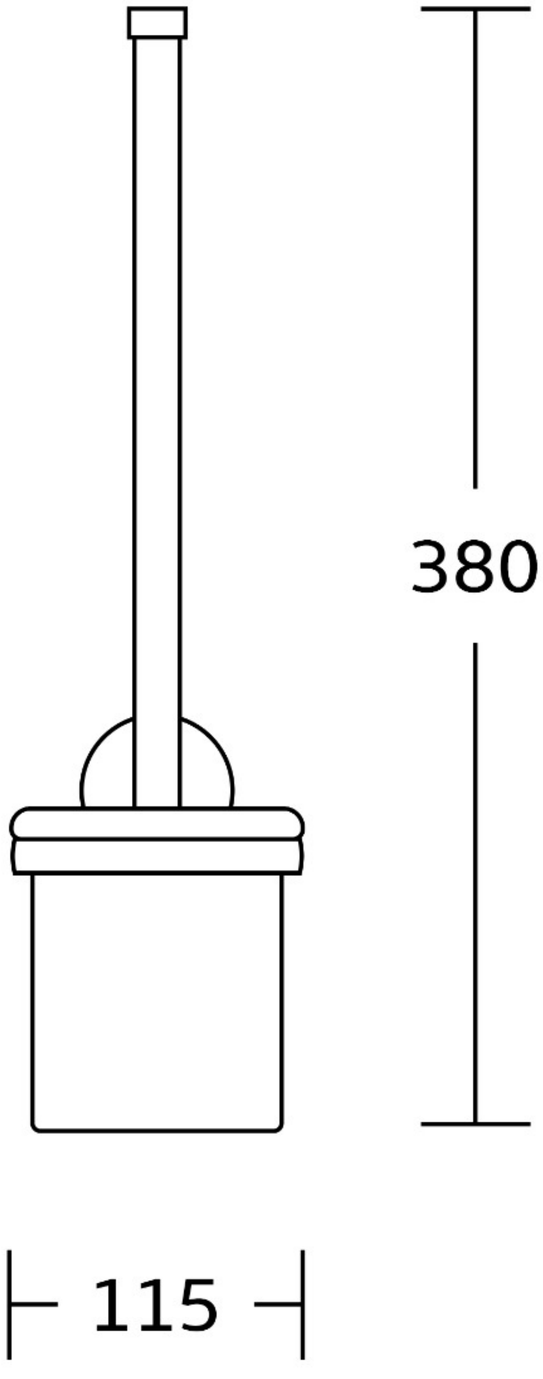
380
115

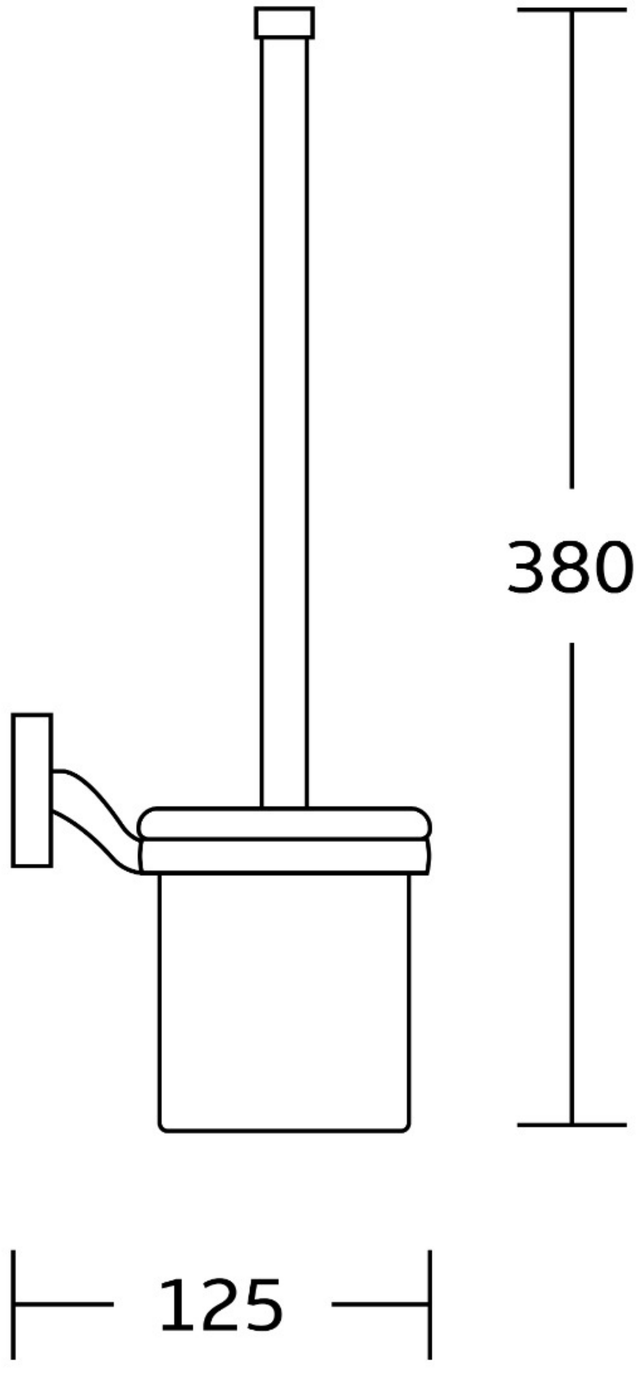
380
125