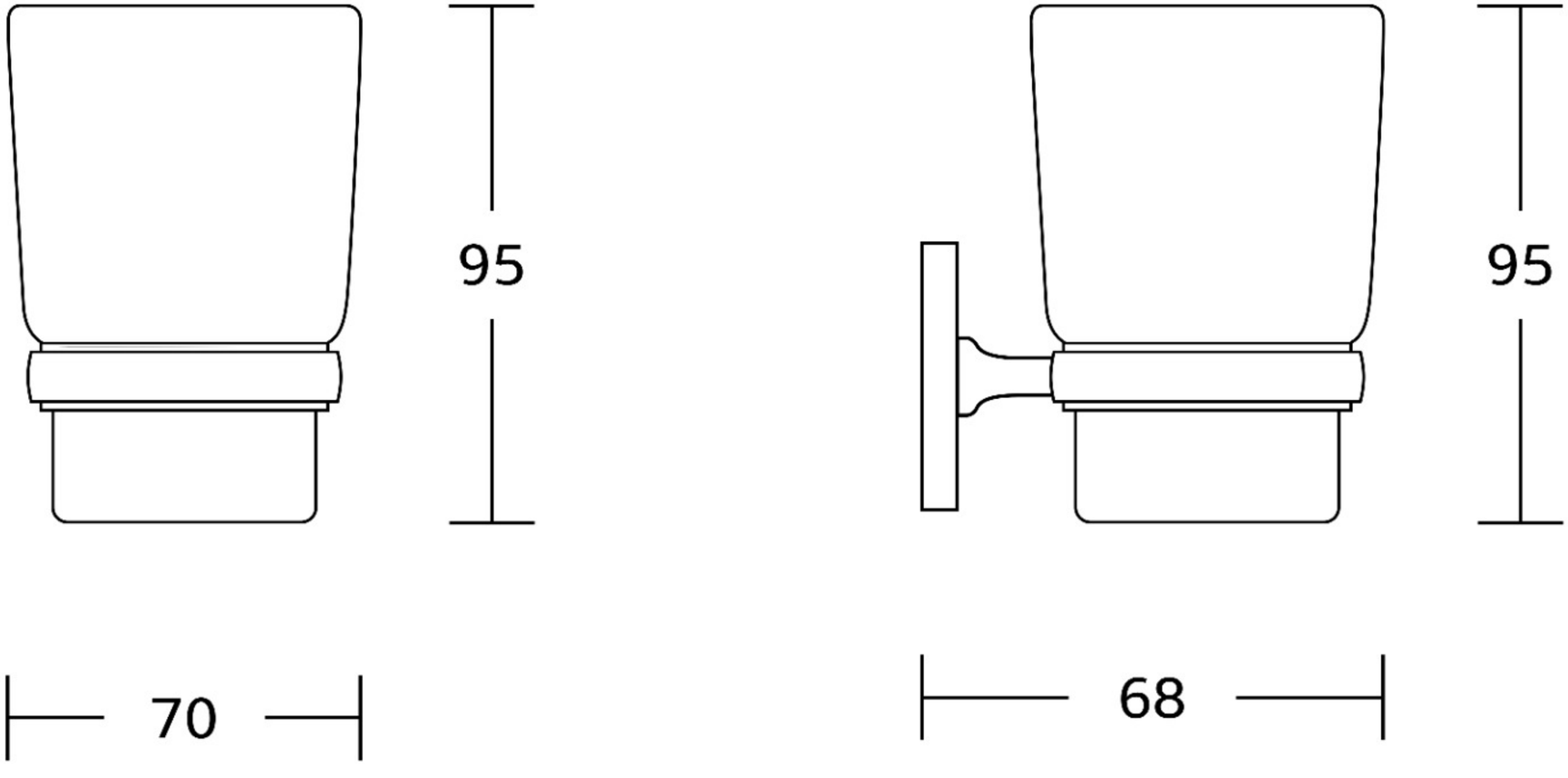
95
70
95
68