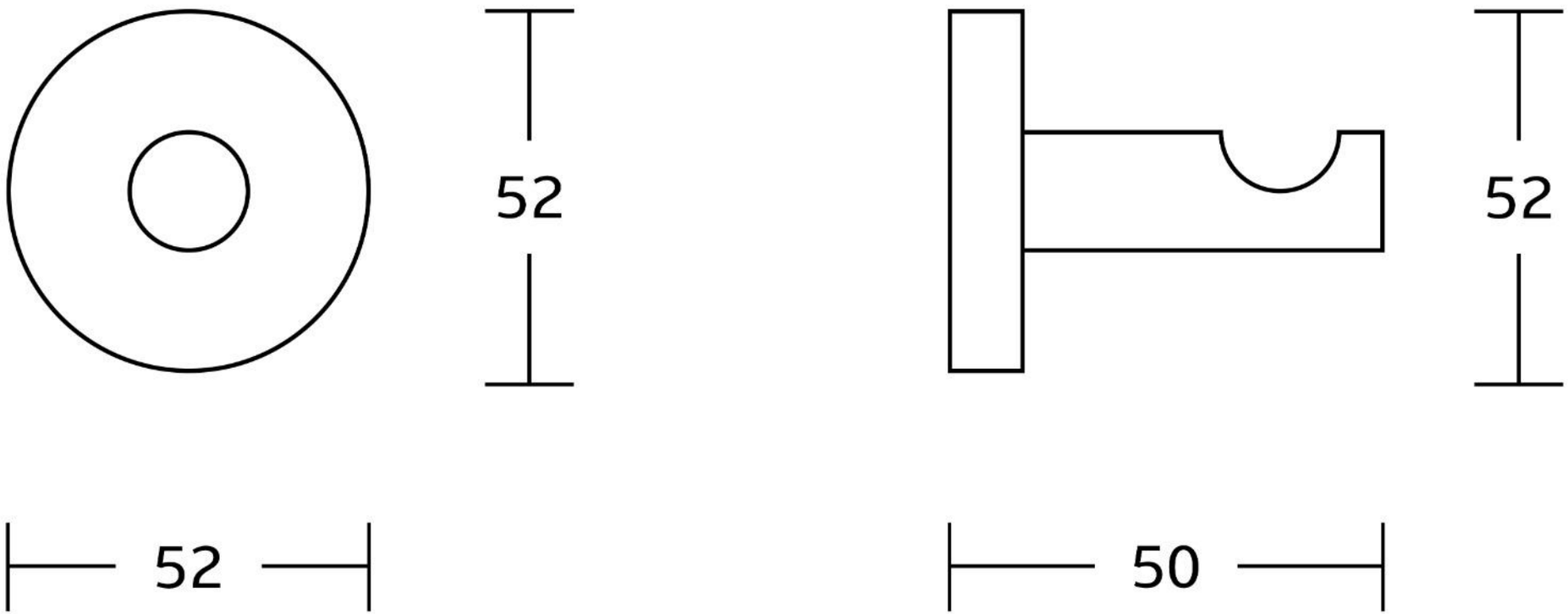
52
52
52
50