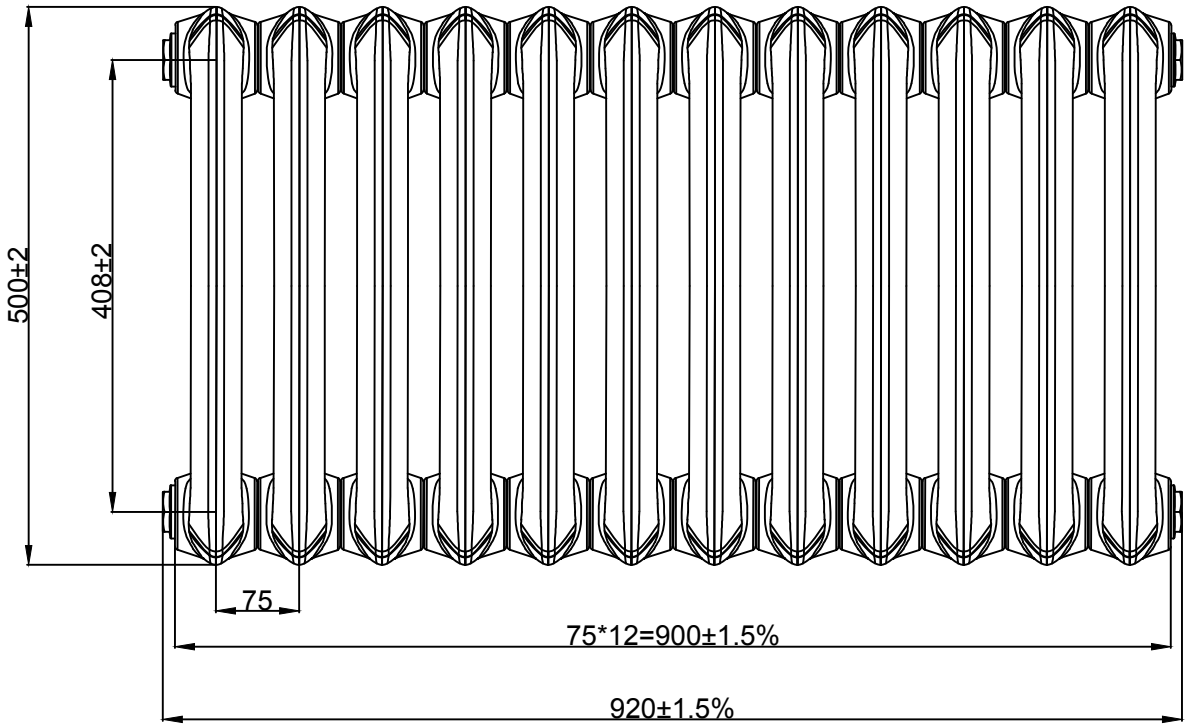
500±2
408±2
75
75*12=900±1.5%
920±1.5%

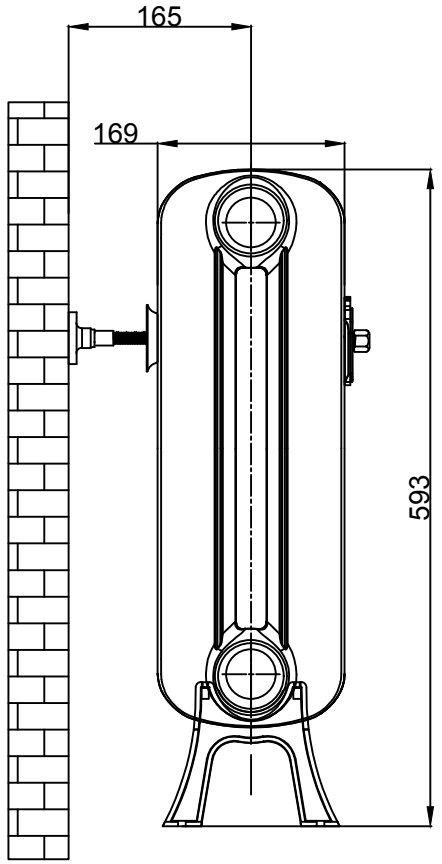
165
169
593