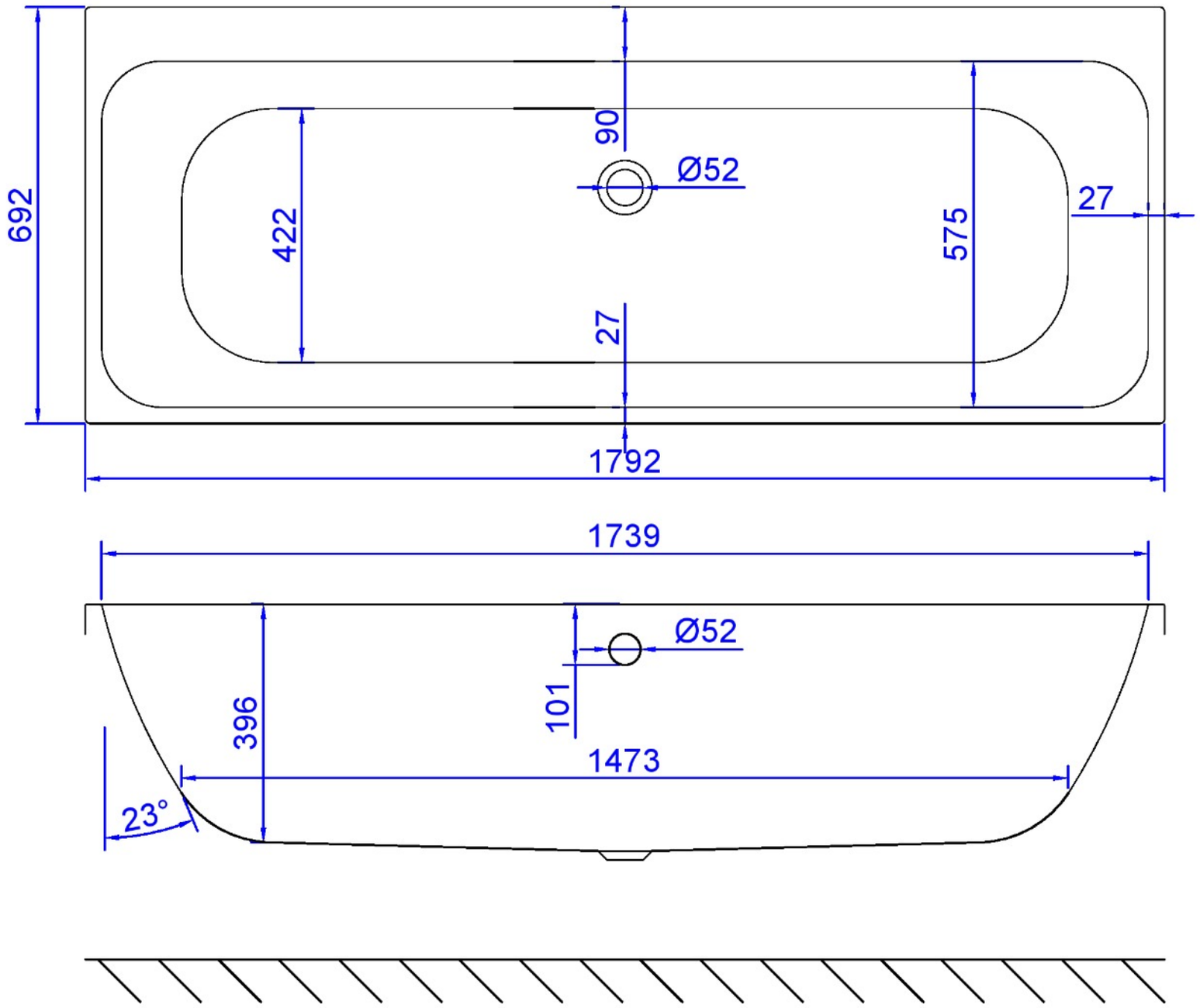
692
90
Ø52
422
575
27
27
1792
1739
Ø52
101
396
1473
23°
50
410
406
540
13°
300