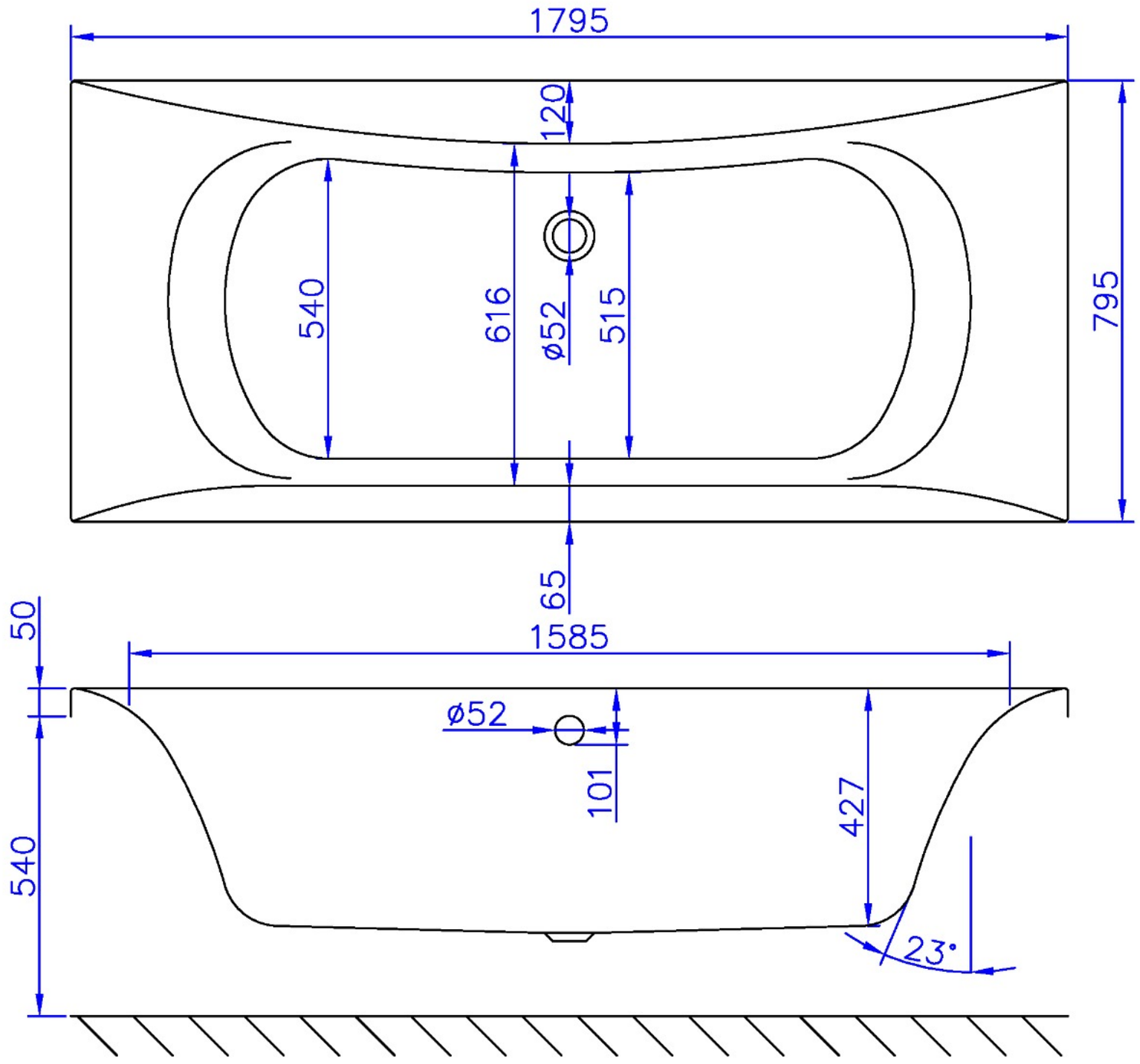
1795
120
540
616
ø52
515
795
65
50
1585
ø52
101
427
540
23°
50
440
433
515
540
8°
280