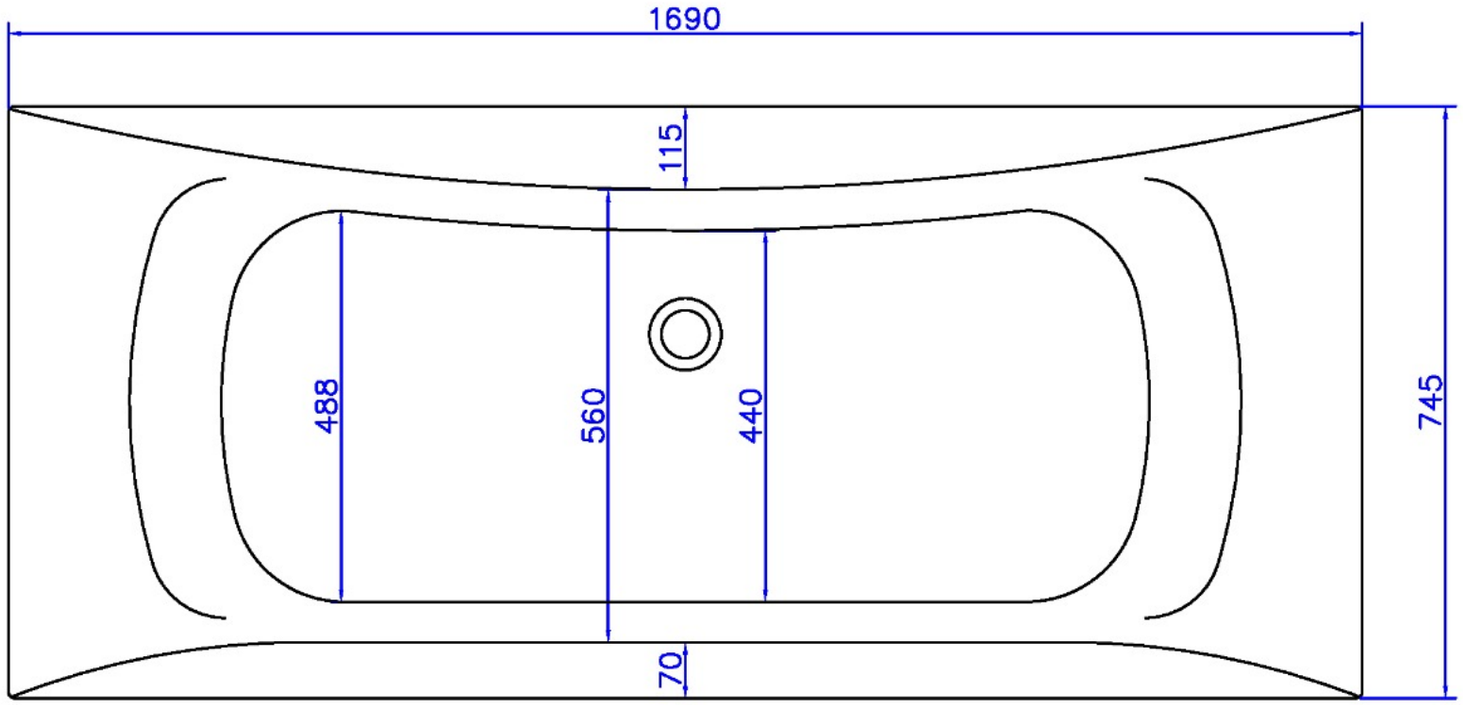
1690
115
488
560
440
745
70

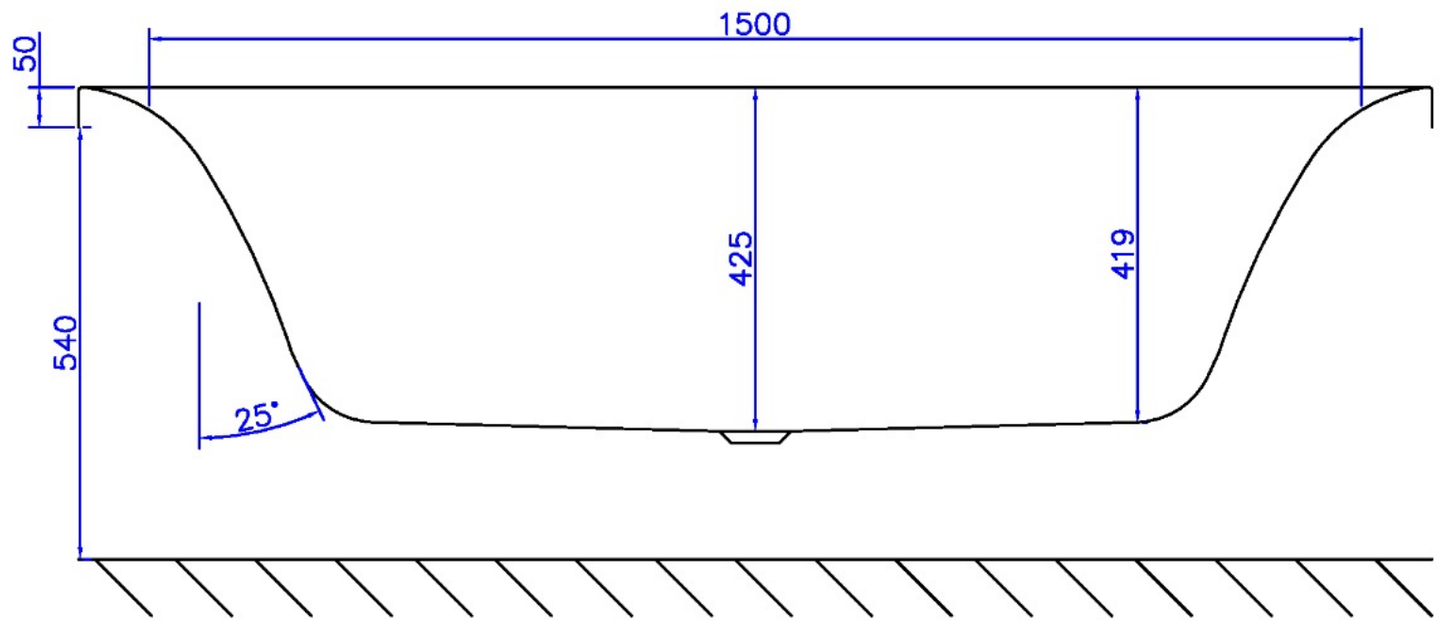
1500
50
425
419
540
25°

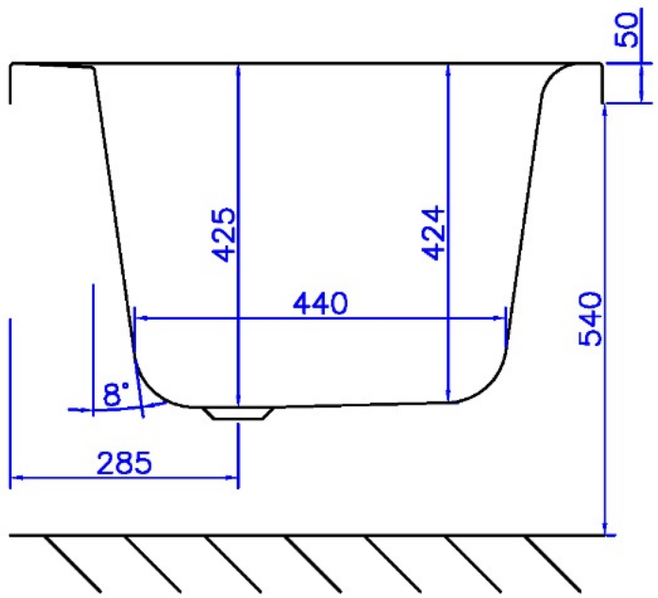
50
425
424
440
540
8°
285